ООО «АДВЕРС»
Россия, 443068, г. Самара, ул. Ново-Садовая, 106

Производство
+7(846)263-07-97

Отдел продаж
+7(846)270-68-64; 270-65-09
E-mail: sales@autoterm.ru

Сервисное обслуживание
ООО «Сервисная компания»
Россия, 443100, г. Самара, ул. Лесная, 11А
+7(846)266-25-39; 266-25-41
+7(846)266-25-42; 266-25-43
E-mail: garant@autoterm.ru
E-mail: support@autoterm.ru

www.autoterm.ru

Отопители воздушные

ПЛАНАР-44Д-24
ПЛАНАР-44Д-12

Каталог деталей и сборочных единиц
АДВР.063.00.00.000 КДС

Декабрь 2015

Настоящий каталог деталей и сборочных единиц предназначен для организаций и лиц, занимающихся установкой, ремонтом и обслуживанием воздушных отопителей типа ПЛАНАР-44Д.

Фирма ООО «Адверс» имеет следующий модельный ряд отопителей:

- ПЛАНАР-44Д-24/12;
- ПЛАНАР-44Д-24/12-01;
- PLANAR-44D-24/12-GP;
- PLANAR-44D-24/12-GP-01;
- PLANAR-44D-24/12-GP-TM;
- PLANAR-44D-24/12-GP-TM2;
- PLANAR-44D-24/12-GP-S;
- PLANAR-44D-24/12-GP-P.

Каталог состоит из разделов:

1) Состав **отопителей воздушных** согласно схеме деления изделия, на составные части – рис. 1 и перечню деталей и сборок – таблица 1.

2) Состав **нагревателей** согласно схеме деления изделия, на составные части представлен на рис.2 и перечню деталей и сборок – таблица 2.

Основные различия изделий заключаются в блоке управления, топливном насосе, нагнетателе воздуха, свече и комплектации.

Каталог используется для определения обозначений деталей и узлов, вышедших из строя при эксплуатации подогревателя. Числа в ячейках указывают количество шт. в стандартной комплектации изделия.

Внимание! Для удобства и простоты заказа деталей и сборочных единиц, необходимо использовать заводские номера, которые указаны в таблицах.

По вопросам технического обслуживания обращаться в ООО «Сервисная компания» г.Самара (т. +7(846)207-05-20**) или на сайт www.autoterm.ru в раздел форум.**

ВНИМАНИЕ!

1. Изделия имеющие в своем названии маркировку «GP» комплектуются свечей накаливания производства Японии. Свечи «GP» необходимо проверять на работоспособность напряжением **9V** (*для подогревателей с напряжением 12В*) или **18V** (*для подогревателей с напряжением 24В*).
2. Изделия не имеющие в своем названии маркировку «GP» комплектуются свечей накаливания (Сб.1593). Свечи (Сб.1593) необходимо проверять на работоспособность напряжением **только 12V !!!**

ВНИМАНИЕ!

Свечи «GP» и свечи (Сб.1593) **не взаимозаменяемые!** Чтобы заменить свечу (Сб.1593) на свечу «GP» необходимо заменить блок управления или перепрошить блок управления и установить переходной жгут на свечу.

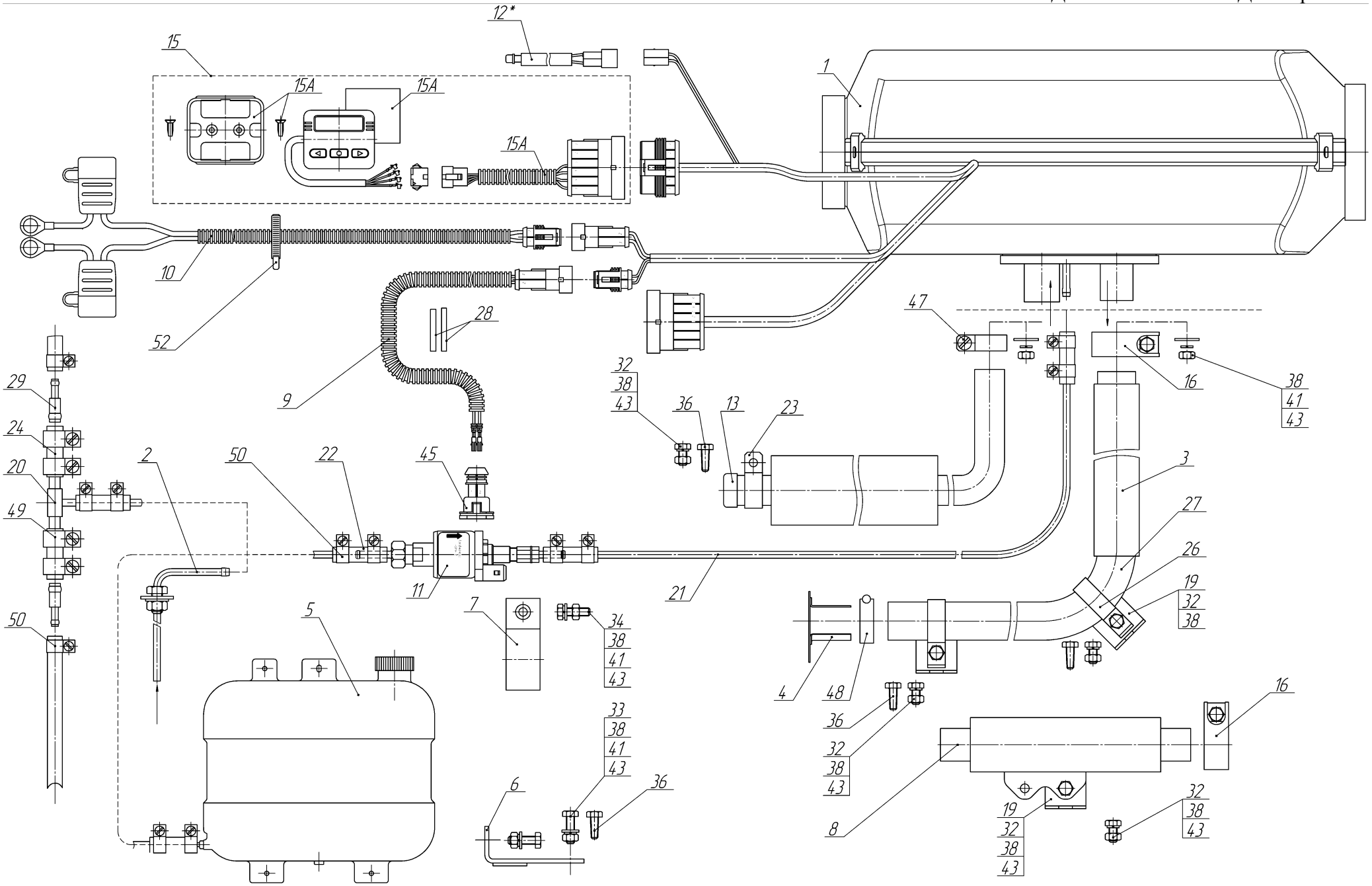

Рис.1- Схеме деления отопителя.

Таблица 1

№ поз	Наименование и обозначение сборочных единиц и деталей	Заводской №	Примечание	Комплектации																	
				ПЛАНАР-44Д-24	ПЛАНАР-44Д-12	ПЛАНАР-44Д-24-01	ПЛАНАР-44Д-12-01	PLANAR-44D-24-GP	PLANAR-44D-12-GP	PLANAR-44D-24-GP-01	PLANAR-44D-12-GP-01	PLANAR-44D-24-GP-TM	PLANAR-44D-12-GP-TM	PLANAR-44D-24-GP-TM2	PLANAR-44D-12-GP-TM2	PLANAR-44D-24-GP-S-2970	PLANAR-44D-12-GP-S-2985	PLANAR-44D-24-GP-S-3140	PLANAR-44D-12-GP-S-3155	PLANAR-44D-24-GP-P-3030	PLANAR-44D-12-GP-P-3045
	Порядковый № отопителя			1	2	3	4	5	6	7	8	9	10	11	12	13	14	15	16	17	18
1	Нагреватель																				
	АДВР.063.02.00.000	Сб.1937	24В	1		1															
	АДВР.063.02.00.000-01	Сб.1941	12В		1		1														
	АДВР.119.01.00.000	Сб.2501	24В					1		1		1		1							
	АДВР.119.01.00.000-01	Сб.2516	12В						1		1		1		1						
	АДВР.186.01.00.000	Сб.2971	24В													1		1			
	АДВР.186.01.00.000-01	Сб.2986	12В														1		1		
	АДВР.186.02.00.000	Сб.3031	24В																	1	
	АДВР.186.02.00.000-01	Сб.3046	12В																		1
2	Топливозаборник																				
	АДВР.010.06.00.000	Сб.807		-	-	1	1	-	-	1	1	1	1	1	1	-	-	1	1	1	1
3	Теплоизоляция																				
	АДВР.010.12.00.000-01	Сб.162		1	1	1	1	1	1	1	1					1	1	1	1		
	АДВР.119.03.00.000	Сб.2739										1	1	1	1					1	1
4	Экран																				

	АДВР.010.17.01.000	Сб.866		1	1	1	1	1	1	1	1	1	1	1	1	1	1	1	1	1	1
	Порядковый № отопителя			1	2	3	4	5	6	7	8	9	10	11	12	13	14	15	16	17	18
5	Бак																				
	АДВР.016.01.00.000	Сб.291		1	1	-	-	1	1	-	-	1	1	-	-	1	1	-	-	1	1
6	Уголок с прокладкой																				
	АДВР.016.02.00.000	Сб.292		3	3	-	-	3	3	-	-	3	3	-	-	3	3	-	-	3	3
7	Хомут (топливного насоса)																				
	АДВР.048.12.00.000	Сб.1467		1	1	1	1	1	1	1	1	1	1	1	1	1	1	1	1	1	1
8	Глушитель																				
	АДВР.051.07.00.000	Сб.2712		-	-	-	-	-	-	-	-	1	1	1	1	-	-	-	-	1	1
9	Жгут топливного насоса																				
	АДВР.063.03.00.000	Сб.2061		1	1	1	1	1	1	1	1	1	1	1	1	1	1	1	1	1	1
10	Жгут питания																				
	АДВР.063.04.00.000	Сб.1693	24В	1		1		1		1		1		1		1		1		1	
	АДВР.063.05.00.000	Сб.1499	12В		1		1		1		1		1		1		1		1		1
11	Топливный насос																				
	АДВР.077.00.00.000-03 АДВР.150.00.00.000-03	Сб.1756 Сб.2192	ТН7-6,8мл-24В или ТН8-6,8мл-24В	1		1		1		1						1		1			
	АДВР.077.00.00.000-02 АДВР. 150.00.00.000-02	Сб.1749 Сб.2223	ТН7-6,8мл-12В или ТН8-6,8мл-12В		1		1		1		1						1		1		
	Насос дозировочный Р326 24В «Thomas magnete»											1		1						1	
	Насос дозировочный Р326 12В «Thomas magnete»												1		1						1
12	Датчик кабинный																				
	АДВР.081.00.00.000	Сб.1458	При доп. заказе																		
13	Воздухозаборник																				
	АДВР.063.08.00.000	Сб.1498		1	1	1	1														
	АДВР.119.02.00.000	Сб.2552						1	1	1	1	1	1	1	1	1	1	1	1	1	1

	Порядковый № отопителя			1	2	3	4	5	6	7	8	9	10	11	12	13	14	15	16	17	18
15	Пульт управления																				
	АДВР.066.00.00.000	Сб.1355	ПУ-8	1	1	1	1	1	1	1	1										
	АДВР.066.01.00.000-02	Сб.2184	ПУ-8									1	1	1	1						
	АДВР.168.00.00.000	Сб.2835	ПУ-16М-24В													1		1			
	АДВР.168.00.00.000-01	Сб.2840	ПУ-16М-12В														1		1		
	АДВР.168.00.00.000-02	Сб.3285	ПУ-16ТМ-24В																	1	
	АДВР.168.00.00.000-03	Сб.3290	ПУ-16ТМ-12В																		1
15А	Комплект Пульта																				
	АДВР.066.02.00.000	Сб.1357	Жгут переходный																		
	АДВР.025.00.00.011	Д.2256	Кронштейн																		
	АДВР.048.09.00.001	Д.1348	Прокладка																		
	Винт 3,5х13 DIN 7982 (2шт)																				
16	Хомут																				
	АДВР.051.03.00.000	Сб.2649														-	-	-	-	3	3
	Хомут силовой 26-28			1	1	1	1	1	1	1	1	3	3	3	3	1	1	1	1	-	-
19	Кронштейн																				
	04ТС.451.00.00.00.002	Д.2		2	2	2	2	2	2	2	2	3	3	3	3	2	2	2	2	3	3
20	Тройник																				
	04ТС.451.00.00.00.010	Д.143		-	-	1	1	-	-	1	1	1	1	1	1	-	-	1	1	1	1
21	Топливопровод																				
	АДВР.010.00.00.001	Д.879	L=5500мм	1	1	1	1	1	1	1	1	1	1	1	1	1	1	1	1	1	1
22	Муфта																				
	АДВР.010.00.00.003	Д.880	L=70мм	4	4	4	4	4	4	4	4	4	4	4	4	4	4	4	4	4	4
23	Хомут																				
	АДВР.010.00.00.010	Д.845		1	1	1	1	1	1	1	1	1	1	1	1	1	1	1	1	1	1
24	Муфта																				
	АДВР.010.00.00.004	Д.881	L=50мм	-	-	2	2	-	-	-	-	-	-	-	-	-	-	-	-	-	-

	Порядковый № отопителя			1	2	3	4	5	6	7	8	9	10	11	12	13	14	15	16	17	18
25	Штуцер переходной																				
	АДВР.025.00.00.002	Д.489		-	-	2	2	-	-	-	-	-	-	-	-	-	-	-	-	-	-
26	Хомут																				
	АДВР.051.00.00.001	Д.2247		2	2	2	2	2	2	2	2					2	2	2	2		
	04ТС.451.00.00.00.004	Д.92										2	2	2	2					2	2
27	Металлорукав																				
	АДВР.051.00.00.005	Д.2283	L=1000мм	1	1	1	1	1	1	1	1					1	1	1	1		
	АДВР.010.17.00.001	Д.1106	L=1000мм									1	1	1	1					2	2
28	Изолятор																				
	АДВР.098.32.00.002	Д.2555	L=35мм	2	2	2	2	2	2	2	2	-	-	-	-	2	2	2	2	-	-
32	Болт М6х16 ГОСТ 7798-70			5	5	5	5	5	5	5	5	7	7	7	7	5	5	5	5	7	7
33	Болт М6х20 ГОСТ 7798-70			6	6	-	-	6	6	-	-	6	6	-	-	6	6	-	-	6	6
34	Болт М6х25 ГОСТ 7798-70			1	1	1	1	1	1	1	1	1	1	1	1	1	1	1	1	1	1
36	Винт 6,4х16 (саморез)			6	6	3	3	6	6	3	3	6	6	3	3	6	6	3	3	6	6
38	Гайка М6			16	16	10	10	16	16	10	10	18	18	12	12	16	16	10	10	18	18
41	Шайба Ø6 (увеличенная)			11	11	5	5	11	11	5	5	11	11	5	5	11	11	5	5	11	11
43	Шайба Ø6			14	14	8	8	14	14	8	8	16	16	10	10	14	14	8	8	16	16
45	Колодка гнездовая AMP 282762-1			1	1	1	1	1	1	1	1	1	1	1	1	1	1	1	1	1	1
47	Хомут Mikalor 25х40			1	1	1	1	1	1	1	1	1	1	1	1	1	1	1	1	1	1
48	Хомут Mikalor 20х32			1	1	1	1	1	1	1	1	1	1	1	1	1	1	1	1	1	1
49	Хомут Mikalor 10х16			-	-	4	4	-	-	2	2	2	2	2	2	-	-	2	2	2	2
50	Хомут Mikalor mini или Хомут АВА mini			8	8	10	10	8	8	8	8	8	8	8	8	8	8	8	8	8	8
52	Хомут пластиковый 200х4,5			8	8	8	8	8	8	8	8	8	8	8	8	8	8	8	8	8	8

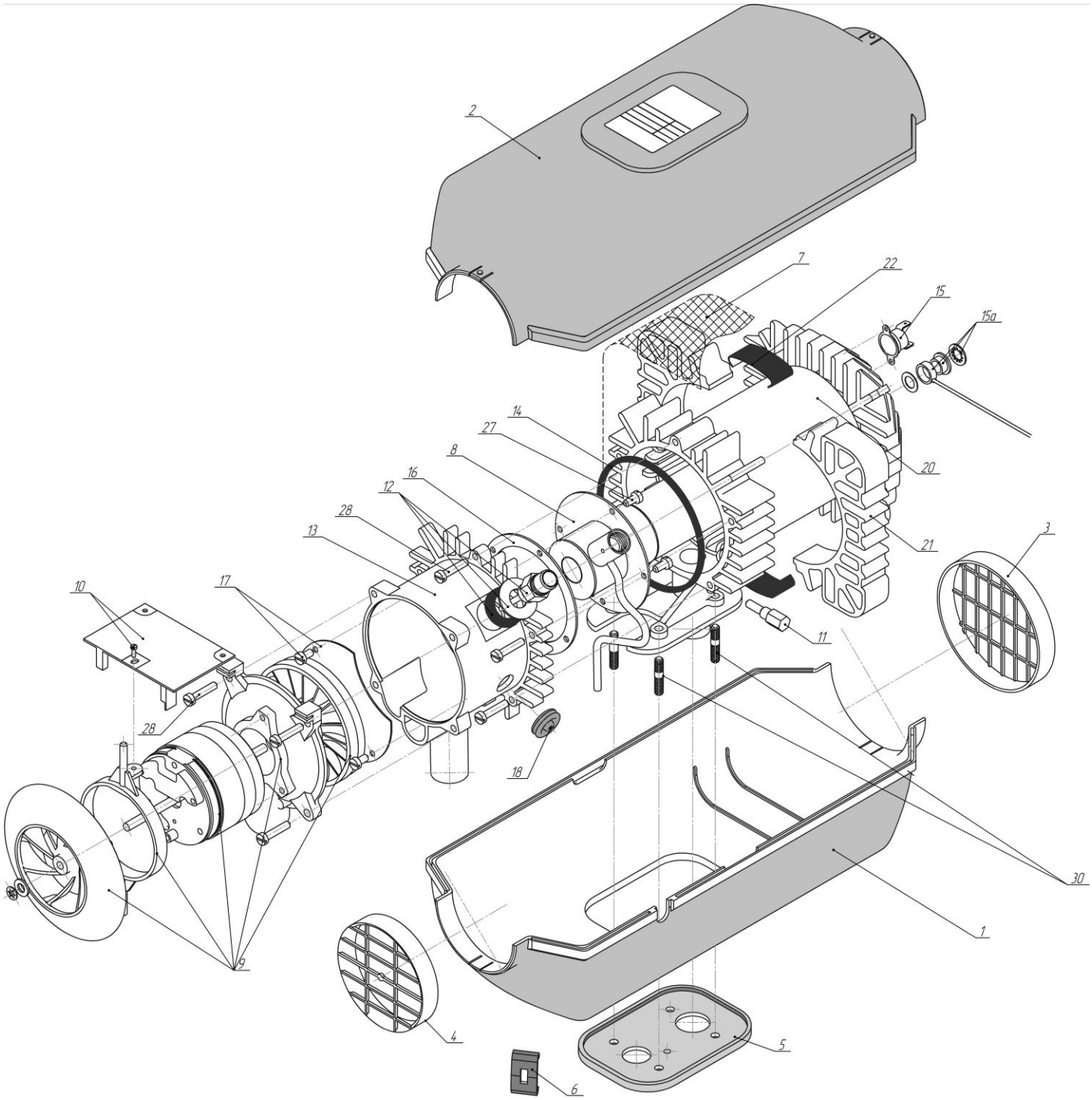

Рис.2- Схема деления нагревателя.

Таблица 2.

№ поз	Наименование и обозначение сборочных единиц и деталей	Заво-дской №	Примечание	Нагреватели							
				Сб.1937	Сб.1941	Сб.2501	Сб.2516	Сб.2971	Сб.2986	Сб.3031	Сб.3046
	Порядковый № нагревателя			1	2	3	4	5	6	7	8
1	Кожух нижний										
	АДВР.063.01.00.001	Д.1396		1	1	1	1	1	1	1	1
2	Кожух верхний										
	АДВР.063.01.00.002	Д.1397		1	1	1	1	1	1	1	1
3	Решетка выходная										
	АДВР.063.01.00.003	Д.1398		1	1	1	1	1	1	1	1
4	Решетка входная										
	АДВР.063.01.00.004	Д.1399		1	1	1	1	1	1	1	1
5	Уплотнение										
	АДВР.063.01.00.005	Д.1550		1	1	1	1	1	1	1	1
6	Зацеп										
	АДВР.063.01.00.008	Д.1683		4	4	4	4	4	4	4	4
7	Полоса										
	АДВР.063.01.00.015	Д.2001		1	1	1	1	1	1	1	1
8	Камера сгорания										
	АДВР.063.01.03.000	Сб.1503		1	1	1	1	1	1	1	1
9	Нагнетатель воздуха										
	АДВР.063.01.04.000	Сб.1881	24В	1		1		1		1	
	АДВР.063.01.04.000-01	Сб.1911	12В		1		1		1		1
10	Блок управления										
	АДВР.063.01.05.000	Сб.1882		1							
	АДВР.063.01.05.000-01	Сб.1912			1						
	АДВР.119.01.02.000	Сб.2503				1					
	АДВР.119.01.02.000-01	Сб.2518					1				
	АДВР.186.01.02.000	Сб.2973						1			
	АДВР.186.01.02.000-01	Сб.2988							1		
	АДВР.186.02.02.000	Сб.3033								1	
	АДВР.186.02.02.000-01	Сб.3048									1
	Винт 3,5х9,5 DIN 7981			1	1	1	1	1	1	1	1
	Шайба Ø4			1	1	1	1	1	1	1	1
11	Индикатор пламени										
	АДВР.063.01.06.000	Сб.1316		1	1	1	1	1	1	1	1
	АДВР.010.01.01.014	Д.1105	Шайба	1	1	1	1	1	1	1	1
12	Комплект свечи										
	АДВР.063.01.07.000	Сб.1593	Свеча	1	1						
	АДВР.119.01.03.000	Сб.2253	Свеча AD-9V			1		1		1	
	АДВР.119.01.03.000-01	Сб.2288	Свеча AD-18V				1		1		1
	АДВР.010.01.01.009	Д.818	Шайба (метал)	1	1	1	1	1	1	1	1
	АДВР.010.01.01.010	Д.859	Втулка	1	1	1	1	1	1	1	1
	10ТС.451.06.00.00.002	Д.117	Кольцо	1	1	1	1	1	1	1	1

	Порядковый № нагревателя			1	2	3	4	5	6	7	8
13	Переходник										
	АДВР.063.01.01.001	Д.1551		1	1	1	1	1	1	1	1
14	Прокладка										
	АДВР.063.01.01.002	Д.1552		1	1	1	1	1	1	1	1
15	Комплект датчика перегрева (биметалический)										
	55Н 1894 2А06		Датчик	1	1	1	1				
	АДВР.063.01.01.003	Д.1553	Пластина	1	1	1	1				
	Винт М3х8 DIN7500 CE			2	2	2	2				
15а	Комплект датчика перегрева (термопарный)										
	АДВР.165.06.00.000-02	Сб.3058	Датчик					1	1	1	1
	АДВР.165.02.00.008	Д.2660	Шайба (слюда)					1	1	1	1
	АДВР.165.02.00.009	Д.2661	Изолятор					1	1	1	1
	D8 STAR-LOCK Ц		Шайба стопорная					1	1	1	1
16	Прокладка										
	АДВР.063.01.01.004	Д.1554		1	1	1	1	1	1	1	1
17	Экран										
	АДВР.010.01.01.005	Д.868		1	1	1	1	1	1	1	1
	Винт 3х6 DIN 7516-А		(Саморез)	2	2	2	2	2	2	2	2
18	Уплотнение										
	10ТС.451.01.00.00.010	Д.21		1	1	1	1	1	1	1	1
20	Теплообменник										
	АДВР.063.01.02.002	Д.1555		1	1	1	1				
	АДВР.186.01.03.001	Д.3257						1	1	1	1
21	Радиатор										
	АДВР.063.01.02.003	Д.1556		8	8	8	8	8	8	8	8
22	Прижим										
	АДВР.010.01.02.003	Д.882		8	8	8	8	8	8	8	8
27	Винт М5х10 DIN 7500CE			6	6	6	6	6	6	6	6
28	Винт М5х20 DIN 7500CE			9	9	9	9	9	9	9	9
30	Шпилька М6х18			4	4	4	4	4	4	4	4